ET-M1180 Series
M1180 Series

EPSON
EXCEED YOUR VISION

EN Start Here
TC 安裝說明
HI यहाँ आरंभ करें
MN Энд эхэл

413725800

© 2018 Seiko Epson Corporation
Printed in XXXXXX

Setup /
設定 /
सेटअप /
Тохируулга

Read This First
This printer requires careful handling of ink. Ink may splatter when the ink tank is filled or refilled with ink. If ink gets on your clothes or belongings, it may not come off.

請先閱讀本說明
請小心處理印表機的墨水。在大容量墨水槽中裝填或填充墨水時，墨水可能會灑出。如果墨水碰到您的衣物或物品，可能會無法清除乾淨。

पहले इसे पढ़ें
इस प्रिंटर में इंक की सावधानीपूर्वक देखभाल करने की आवश्यकता होती है। जब इंक के टैंक भरे हों या इंक रीफ़िल की जा रही हो तो इंक फैल सकती है। यदि इंक आपके कपड़ों या सामान पर लग जाती है, तो यह शायद निकलेगी नहीं।

Үүнийг эхлээд уншина уу
Энэхүү принтерийн бэхтэй болгоомжтой харьцах шаардлагатай. Бэхний сав дүүрэх, эсвэл дахин дүүргэх үед бэх асгарах аюултай. Хэрвээ бэх таны хувцас юмуу эд зүйлс дээр асгарвал, арилахгүй байж магадгүй.

See this guide or Epson video guides for printer setup instructions.
請參閱本指南或 Epson 視訊指南以瞭解印表機設定說明。
प्रिंटर के सेटअप निर्देशों के लिए यह मार्गदर्शिका या Epson वीडियो मार्गदर्शिका देखें।
Принтерийн тохируулах зааврыг, энэхүү гарын авлага эсвэл Epson видео гарын авлагаас үзнэ үү.

http://epson.sn

Windows users can also setup using the CD supplied.
Windows 使用者亦可使用提供的 CD 進行設定。
Windows उपयोगकर्ता भी दी की गई CD का उपयोग करके सेट अप कर सकते हैं।
Windows-н хэрэглэгчид нийлүүлсэн CD-г ашиглан тохируулгыг хийх боломжтой.

Windows® is a registered trademark of the Microsoft Corporation.

The initial ink bottle will be partly used to charge the print head. This bottle may print fewer pages compared to subsequent ink bottles.
原始墨水瓶會有一部分墨水被用於填充印字頭。此墨水瓶可能比後來的墨水瓶列印頁數更少。
आरंभिक इंक बोतल का उपयोग प्रिंट हेड को चार्ज करने के लिए किया जाएगा। यह बोतल बाद की इंक बोतलों की तुलना में कुछ पेजों को प्रिंट कर सकती है।
Хэвлэх толгойг цэнэглэхэд, эхний бэхний бортогыг хэсэгчлэн ашиглана. Энэхүү бэхний бортого нь дараагийн бэхний бортоготой харьцуулахад цөөн хуудас хэвлэж болно.

1 2 3 4

Unpacking /
拆開包裝 /
पैकिंग खोलना /
Задлах

❶
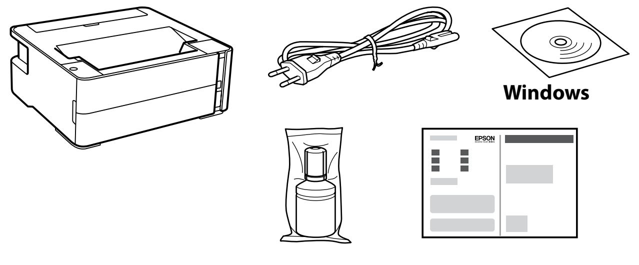

Additional items may be included depending on the location.
視乎不同位置，可能包含額外項目。
स्थान के आधार पर अतिरिक्त आइटमों को शामिल किया जा सकता है।
Байршлаас шалтгаалан, нэмэлт зүйлс агуулагдсан байж болно.

❷
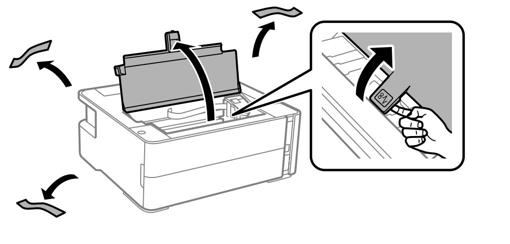

❸
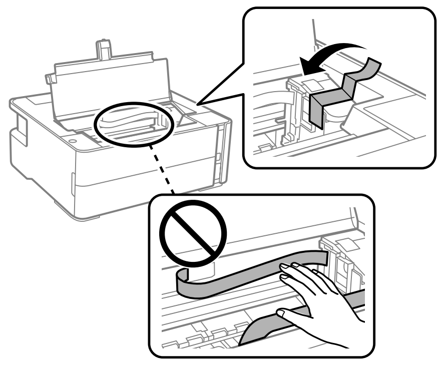

1 2 3 4

Charging Ink /
填充墨水 /
इंक चार्ज करना /
Бэх цэнэглэх

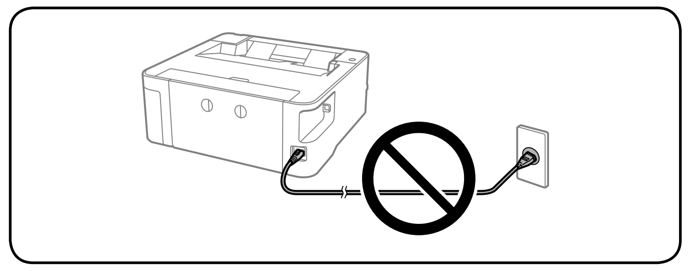

❶
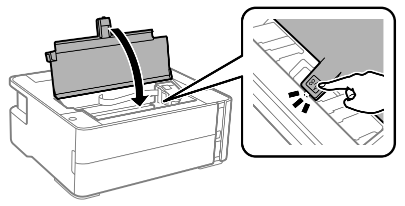

❷
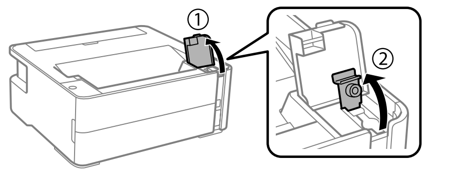

- ☐ Use the ink bottle that came with your product.
- ☐ Epson cannot guarantee the quality or reliability of non-genuine ink. The use of non-genuine ink may cause damage that is not covered by Epson's warranties.

- ☐ 使用產品隨附的墨水瓶。
- ☐ Epson 不保證非原廠墨水的品質或可靠性。使用非原廠墨水而導致損壞，Epson 將不提供免費的保固服務。

- ☐ अपने उत्पाद के साथ आने वाली इंक की बोतल का उपयोग करें।
- ☐ Epson गैर-वास्तविक इंक की गुणवत्ता या विश्वसनीयता की गारंटी नहीं दे सकता। गैर-वास्तविक इंक का उपयोग करने से क्षति हो सकती है जो Epson की वारंटी में शामिल नहीं है।

- ☐ Бүтээгдэхүүнтэй хамт ирсэн бэхний бортогыг хэрэглээрэй.
- ☐ Epson жинхэнэ бус хорны чанар ба найдвартай ажиллагаанд баталгаа гаргахгүй. Жинхэнэ бус бэхийг хэрэглэх нь Epson-ы баталгаанд үл хамаргдах гэмтэл учруулж болзошгүй.

❸
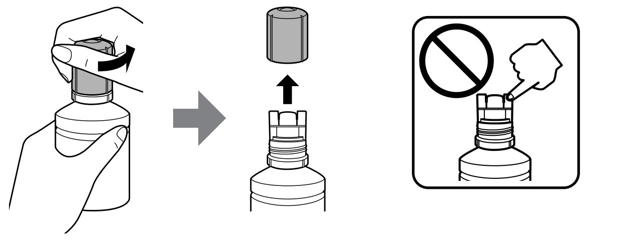

Remove the cap while keeping the ink bottle upright; otherwise ink may leak.
墨水瓶保持直立時，拆下瓶蓋，否則墨水可能外洩。
इंक की बोतल की कैप निकालते समय उसे सीधा रखें; अन्यथा इंक लीक हो सकती है।
Бэхний бортогыг босоо байлгаж тагийг авна; эс тэгвээс, бэх асгарч болно.

❹
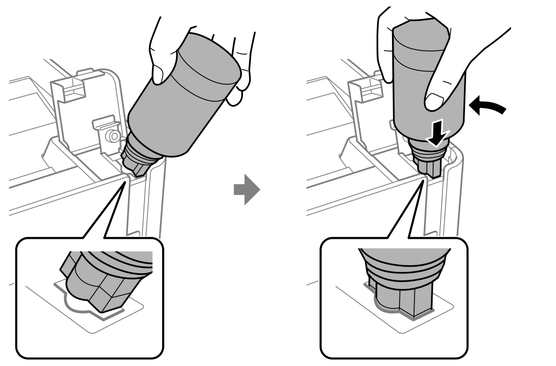

Do not knock the ink bottle, otherwise the ink may leak.
請勿敲擊墨水瓶，否則可能導致墨水漏出。
इंक की बोतल को ठोकें नहीं, अन्यथा इंक लीक हो सकती है।
Бэхний савыг цохиж болохгүй. Цохивол, бэх асгарч болно.

❺
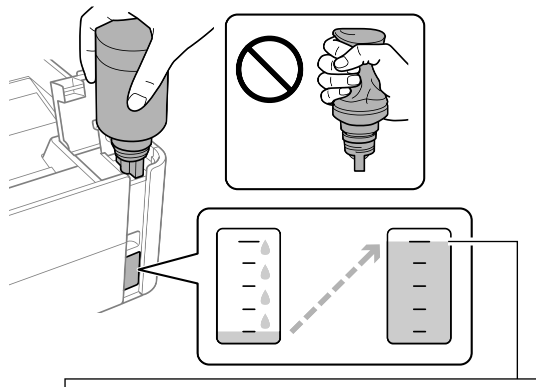

Ink flow stops automatically when the ink level reaches the upper line.
當墨水存量達到最高標示線時，墨水即會自動停止流入。
इंक का स्तर ऊपरी लाइन तक पहुंचने पर इंक का प्रवाह स्वत: रूप से बंद हो जाता है।
Бэхний түвшин дээд зураасанд хүрэхэд бэхний урсгал автоматаар зогсоно.

- ☐ If the ink does not start flowing into the tank, remove the ink bottle and try reinserting it.
- ☐ Do not leave the ink bottle inserted; otherwise the bottle may be damaged or ink may leak.

- ☐ 如果墨水未開始流入大容量墨水槽，請取出墨水瓶並嘗試重新插入墨水瓶。
- ☐ 請勿讓墨水瓶維持插入狀態；否則墨水瓶可能會受損或墨水可能會漏出。

- ☐ यदि इंक टैंक में जाना शुरू नहीं होती है, तो इंक की बोतल को निकालें और इसे फिर से डालें।
- ☐ इंक की बोतल को डाल कर छोड़ें नहीं; अन्यथा बोतल क्षतिग्रस्त हो सकती है या इंक टपक सकती है।

- ☐ Хэрэв бэх сав руу урсаж эхлэхгүй байвал, бэхний савыг салгаад буцааж хийж үз.
- ☐ Бэхний савыг хийсэн байдлаар үлдээж болохгүй. Эс бөгөөс, сав гэмтэж эсвэл бэх гоожиж болно.

❻
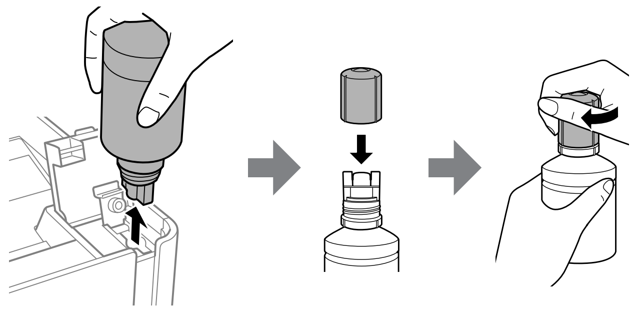

❼
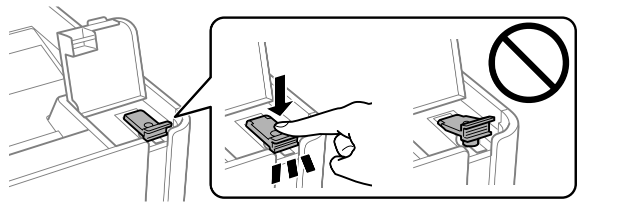

❽
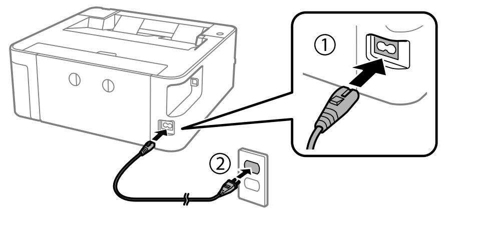

❾
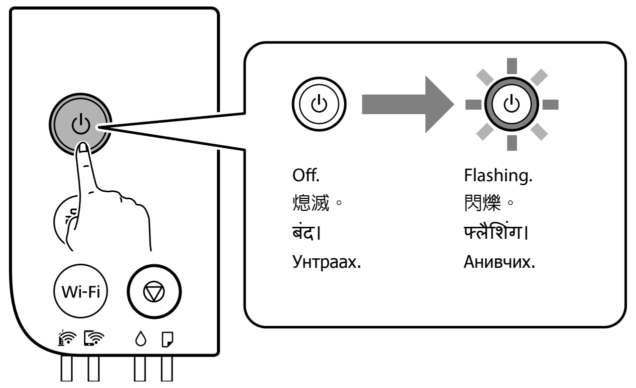

❿
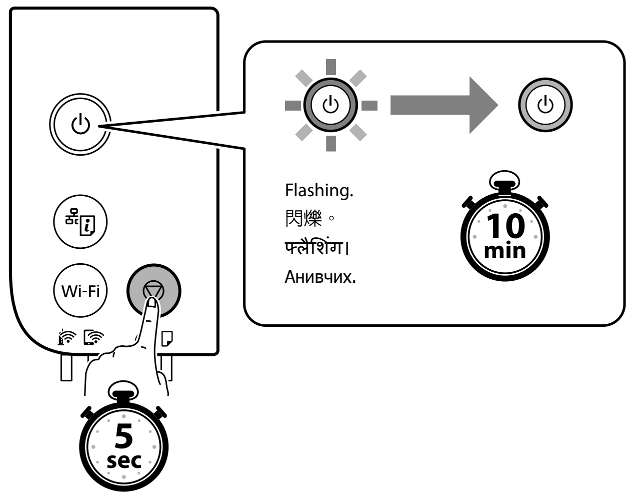

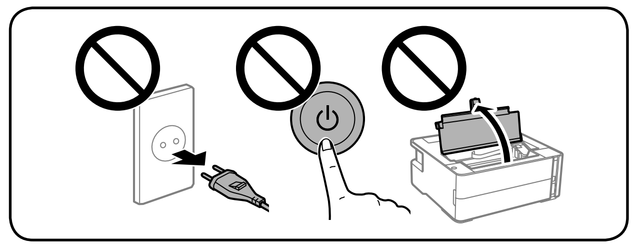

Make sure the printer cover is closed.
確保已合上印表機護蓋。
सुनिश्चित करें कि प्रिंटर का कवर बंद है।
Принтерийн тагийг хаасан эсэхийг шалга.

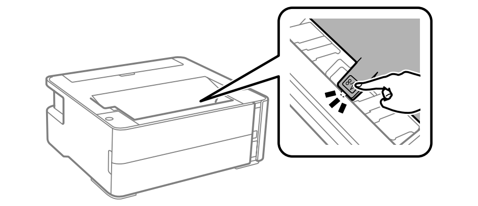

1 2 3 4

Checking Print Quality /
檢查列印品質 /
प्रिंट गुणवत्ता को जांचना /
Хэвлэх чанарыг шалгах

❶
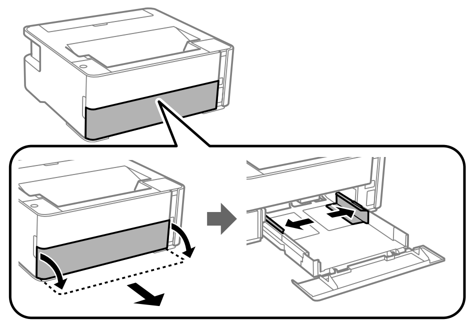

❷
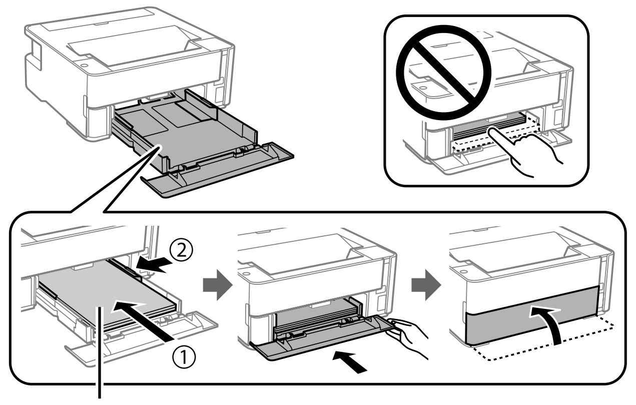

❸
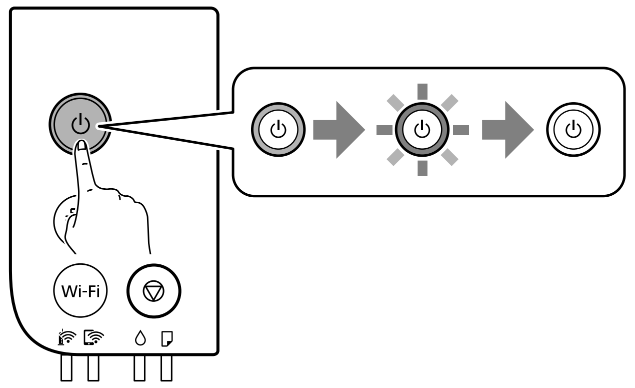

❹ While holding down ①, press ② until printing starts.
按住 ① 時，按下 ② 直到列印開始。
① होल्ड करते समय ② दबाएं जब तक कि प्रिंटिंग चालू न हो जाएं।
①-г дарж байхдаа, хэвлэж эхлэх хүртэл ②-г дарна уу.

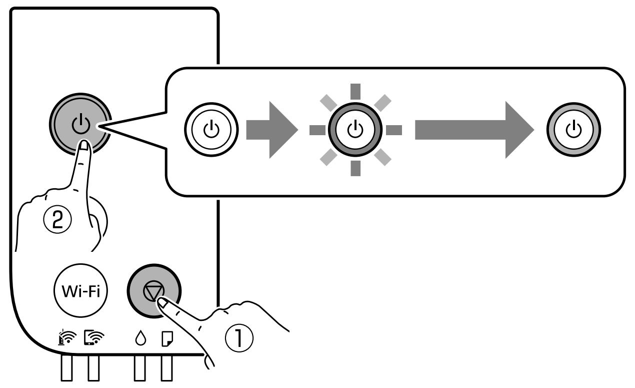

❺
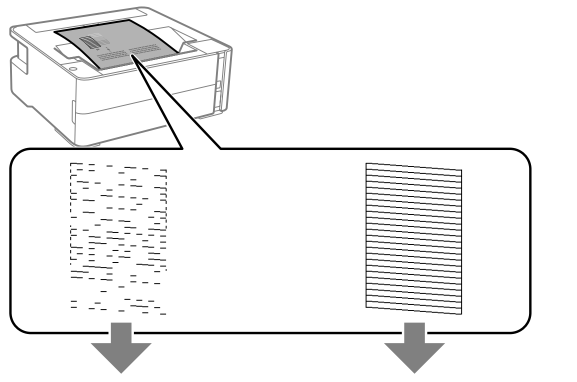

❻
Clean the print head.
清理印字頭。
प्रिंट हेड साफ करें।
Хэвлэх толгойг цэвэрлэх.

4
Go to the next section.
前往下一節。
अगले सेक्शन पर जाएं।
Дараачийн хэсэг рүү очих.

❻ Hold down at least 5 seconds until the lamp flashes.
按住至少 5 秒直到燈閃爍。
कम से कम 5 सेकंड तक होल्ड करें जब तक कि लैंप फ्लैश नहीं होता।
Чийдэн анивчих хүртэл 5 секундийн турш дарна уу.

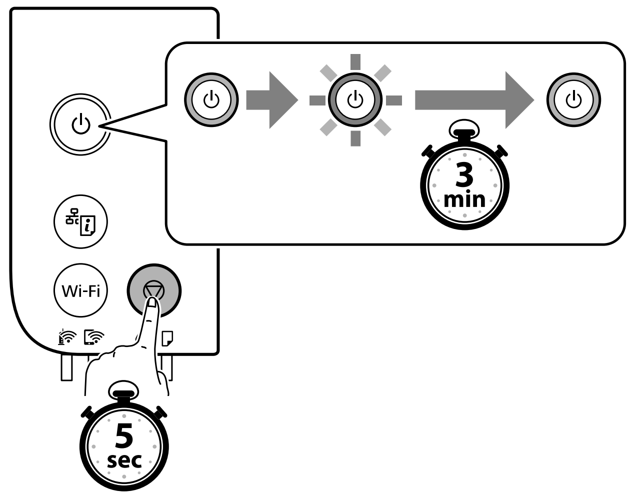

❶
Repeat until you can print clearly.
重複操作直到能清晰列印。
तब तक दोहराएं जब तक आपको प्रिंट स्पष्ट न आए।
Тод хэвлэх хүртлээ давтана уу.

Print head cleaning uses some ink from the ink tank.
使用墨水槽中的一些墨水清理印字頭。
प्रिंट हेड की सफाई में इंक टैंक से कुछ इंक का उपयोग किया जाता है।
Хэвлэх толгойн цэвэрлэгээ нь бэхний савнаас зарим бэхийг ашигладаг.

1 2 3 4

Connecting to Devices /
連接裝置 /
डिवाइसों से कनेक्ट होना /
Төхөөрөмжүүдтэй холбох

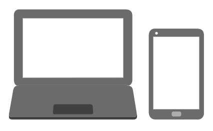

http://epson.sn

Visit the website to install software and configure the network.
Windows users can also install software and configure the network using the CD supplied.
瀏覽網站以安裝軟體和組態網路。Windows 使用者還可使用提供的 CD 安裝軟體和組態網路。
सॉफ़्टवेयर इंस्टॉल करने और नेटवर्क कॉन्फ़िगर करने के लिए वेबसाइट देखें। Windows उपयोगकर्ता भी दी गई CD का उपयोग करके सॉफ्टवेयर इंस्टॉल कर सकते हैं और नेटवर्क कॉन्फ़िगर कर सकते हैं।
Програм хангамжийг суулгах болон сүлжээний тохиргоог хийхийн тулд вебсайтад зочилно уу.
Windows-н хэрэглэгчид нийлүүлсэн CD-г ашиглан программ хангамжийг суулгах болон сүлжээний тохиргоог хийх боломжтой.

How to Use /
如何使用 /
उपयोग विधि /
Хэрхэн ашиглах вэ

Wi-Fi Direct

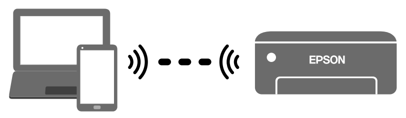

You can connect computers or smart devices directly to the printer without a wireless router. If you are unable to connect using a Wi-Fi Direct connection, see the *User's Guide*.
您可無需無線路由器而直接連接電腦或智慧裝置至印表機。如果無法使用 Wi-Fi Direct 連線連接，請參考**進階使用說明**。
आप किसी वायरलेस राउटर के बिना सीधे कंप्यूटर या स्मार्ट डिवाइस से प्रिंटर को कनेक्ट कर सकते हैं। यदि आप Wi-Fi Direct कनेक्शन का उपयोग करके कनेक्ट करने में असमर्थ है तो, **उपयोगकर्ता गाइड** देखें।
Та утасгүй роутер ашиглахгүйгээр, компьютер эсвэл ухаалаг төхөөрөмжүүдийг принтерт шууд холбогох боломжтой. Хэрэв та Wi-Fi Шууд холболтыг ашиглан холбогдох боломжгүй байгаа бол **Хэрэглэгчийн Заавар**-ыг харна уу.

❶
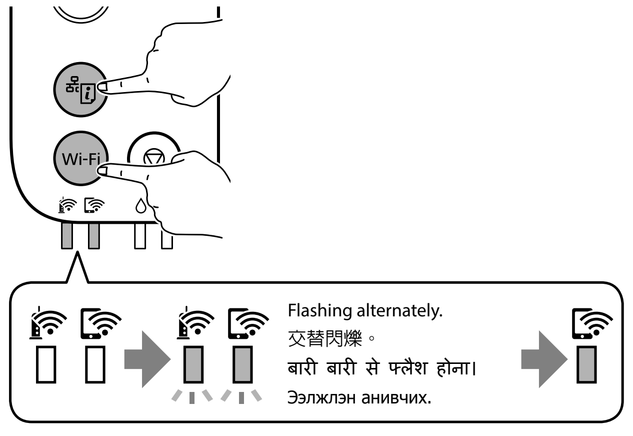

This step is not required from the second time.
第二次操作時無需該步驟。
दूसरी बार से यह चरण करने की आवश्यकता नहीं होगी।
Энэ алхам нь хоёр дахь удаагаас шаардагдахгүй.

❷
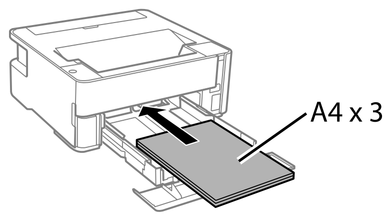

❸ Press until lamp turns on.
按下直到燈亮起。
लैंप चालू न होने तक दबाएं।
Чийдэн асах хүртэл дарна уу.

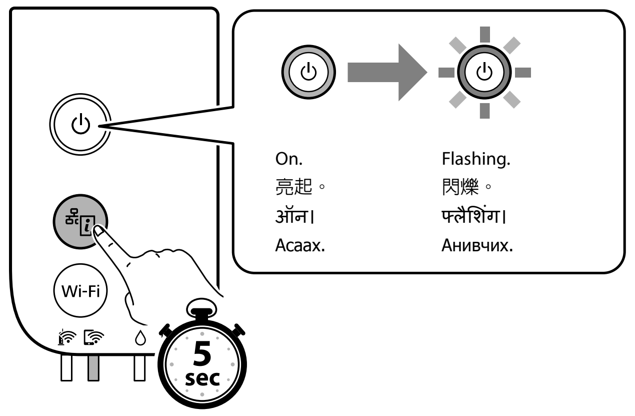

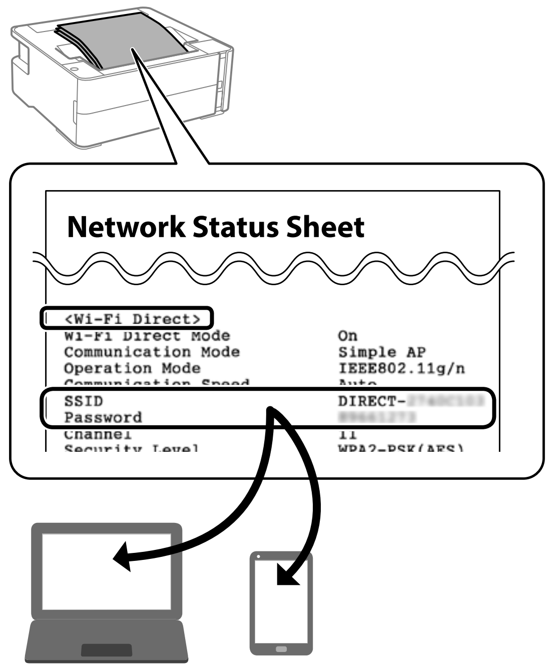

Network Status Sheet

```
<Wi-Fi Direct>
Wi-Fi Direct Mode              On
Communication Mode             Simple AP
Operation Mode                 IEEE802.11g/n
Communication Speed            Auto
SSID                           DIRECT-[redacted]
Password                       [redacted]
Channel                        11
Security Level                 WPA2-PSK(AES)
```

❹

●●●▶

Guide to Control Panel / 控制面板指南 / कंट्रोल पैनल की मार्गदर्शिका / Хянах самбарын заавар

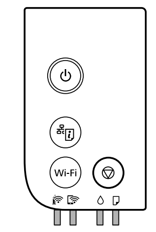

⏻	Turns the printer on or off.
🖧	Prints a network connection report to determine the causes of any network problems. To get more information, hold this button down for more than 5 seconds to print a network status sheet.
Wi-Fi	Clears a network error. Hold down for 5 seconds or more to make network settings using the WPS push button.
⊘	Stops the current operation. Hold this button down for 5 seconds until the ⏻ button flashes to run print head cleaning.
Wi-Fi + ⊘	Hold down the **Wi-Fi** and ⊘ buttons simultaneously to start PIN Code Setup (WPS).
Wi-Fi + 🖧	Hold down the **Wi-Fi** and 🖧 buttons simultaneously to start Wi-Fi Direct (Simple AP) Setup.
🖧 + ⏻	Turn the printer on while holding down the 🖧 button to restore the default network settings. When the network settings are restored, the printer turns on and the network status lights flash alternately.
⊘ + ⏻	Turn the printer on while holding down the ⊘ button to print the nozzle check pattern.

Reading the Indication Lights

▮ : On ▯ : Flashing

Normal Status		
▮📶		The printer is connected to a wireless (Wi-Fi) network.
▮📱		The printer is connected to a network in Wi-Fi Direct (Simple AP) mode.
Error Status		
▯📶 ▯📱		Wi-Fi connection error has occurred. Press the **Wi-Fi** button to clear the error and try again.
▮💧		Initial ink charging may not be complete. See the “2 Charging Ink” section of front page.
▮🗋		No paper is loaded or more than one sheet has been fed at a time. Load paper and press the ⊘ button.
▯🗋	Flashing slowly (at 1.25 second intervals)	A paper jam has occurred. Remove the paper and press the ⊘ button.
	Flashing fast (at 0.5 second intervals)	Paper remains inside the printer. Load A4 size paper in the rear paper feed slot, and then press the ⊘ button to remove the paper inside. Load paper in the portrait direction.
▮💧 ▮🗋		The printer was not turned off correctly. After clearing the error by pressing the ⊘ button, cancel any pending print jobs. We recommend performing a nozzle check because the nozzles may have dried or clogged. To turn off the printer, make sure you press the ⏻ button.
▯💧 ▯🗋	Flashing alternately	A maintenance box is nearing or at the end of its service life. The maintenance box needs to be replaced. To replace the maintenance box, see the *User’s Guide*.
	Flashing simultaneously	The printer cover is open. Close the printer cover until it clicks.
		The output switch lever is lowered. Raise the output switch lever.
		The output switch lever is raised. Open the paper cassette cover, and then lower the output switch lever.
▮📶 ▮📱 ▮💧 ▮🗋		The printer has started in recovery mode because the firmware update failed. For more details, see the error indicator table from “Solving Problems” in the *User’s Guide*.
▯📶 ▯📱 ▯💧 ▯🗋 ▯⏻		A printer error has occurred. Open the printer cover and remove any paper inside the printer. Turn the power off and on again. If the error continues to occur after turning the power off and on again, contact Epson support.

……

⏻	開啟或關閉印表機的電源。
🖧	列印出網路連線報告，以確定任何網路問題的原因。若要取得更多資訊，請按住此鍵 5 秒以上即可列印網路狀態表。
Wi-Fi	清除網路錯誤。按住 5 秒以上可使用 WPS 按鍵進行網路設定。
⊘	停止目前的操作。按住此鍵 5 秒直到 ⏻鍵閃爍以執行印字頭清理。
Wi-Fi + ⊘	同時按住 **Wi-Fi** 和 ⊘ 鍵以開始 PIN 碼設定 (WPS)。
Wi-Fi + 🖧	同時按住 **Wi-Fi** 和 🖧 鍵以開始 Wi-Fi Direct (Simple AP) 設定。
🖧 + ⏻	按住 🖧 鍵時開啟印表機以恢復預設網路設定。網路設定恢復後，印表機會開啟，網路狀態指示燈交替閃爍。
⊘ + ⏻	按住 ⊘ 鍵時開啟印表機以列印噴嘴檢查圖案。

讀取指示燈

▮ ： 亮起 ▯ ： 閃爍

正常狀態		
▮📶		印表機已連上無線 (Wi-Fi) 網路。
▮📱		印表機已在 Wi-Fi Direct (Simple AP) 模式中連接至網路。
錯誤狀態		
▯📶 ▯📱		發生 Wi-Fi 連線錯誤。按下 **Wi-Fi** 鍵以清除該錯誤並再試一次。
▮💧		初始墨水填充可能未完成。請參閱首頁的「2 填充墨水」部分。
▮🗋		無紙張裝入或一次裝入多於一張紙張。裝入紙張並按下 ⊘ 鍵。
▯🗋	緩慢閃爍（間隔 1.25 秒）	發生了夾紙。取出紙張並按下 ⊘ 鍵。
	快速閃爍（間隔 0.5 秒）	紙張停留在印表機內。將 A4 大小紙張裝入後端進紙槽，然後按下 ⊘ 鍵以取出內部的紙張。沿水平方向裝入紙張。
▮💧 ▮🗋		印表機未正確關閉。按下 ⊘ 鍵清除錯誤後，取消任何未開始的列印作業。我們建議執行噴嘴檢查，因為噴嘴可能已變乾或阻塞。 若要關閉印表機，請確保按下 ⏻ 鍵。
▯💧 ▯🗋	交替閃爍	維修箱已接近或達到使用壽命終點。維修箱需要更換。若要更換維修箱，請參考**進階使用說明**。
	同時閃爍	印表機護蓋開啟。合上印表機護蓋直到發出喀嗒聲。
		輸出開關桿被拉低。抬高輸出開關桿。
		輸出開關桿被抬高。打開紙匣護蓋，然後拉底輸出開關桿。
▮📶 ▮📱 ▮💧 ▮🗋		由於韌體更新失敗，印表機已開始恢復模式。 若需更多詳細資訊，請參考**進階使用說明**中「解決問題」內的錯誤指示表。
▯📶 ▯📱 ▯💧 ▯🗋 ▯⏻		印表機發生錯誤。打開印表機護蓋，取出印表機內的任何紙張。關閉電源並再次開啟。如果在關閉並再次開啟後錯誤依然存在，請聯絡 Epson 支援。

……

⏻	प्रिंटर को चालू या बंद करता है।
🖧	किसी भी नेटवर्क समस्याओं के कारणों को निर्धारित करने के लिए नेटवर्क कनेक्शन रिपोर्ट मुद्रित करता है। और जानकारी प्राप्त करने के लिए, नेटवर्क स्थिति शीट मुद्रित करने के लिए इस बटन को 5 सेकंड से अधिक के लिए दबाकर रखें।
Wi-Fi	नेटवर्क त्रुटि को दूर करता है। WPS पुश बटन का उपयोग करके नेटवर्क सेटिंग्स बनाने के लिए 5 सेकंड या अधिक के लिए दबाए रखें।
⊘	वर्तमान कार्रवाई को रोक देता है। इस बटन को 5 सेकंड के लिए होल्ड डाउन करें जब तक कि प्रिंट हेड सफाई चलने के लिए ⏻ बटन फ्लैश न हो।
Wi-Fi + ⊘	PIN कोड सेटअप (WPS) शुरू करने के लिए **Wi-Fi** और ⊘ बटन को एक साथ दबाएं।
Wi-Fi + 🖧	Wi-Fi Direct (सरल AP) सेटअप शुरू करने के लिए **Wi-Fi** और 🖧 बटन को एक साथ दबाएं।
🖧 + ⏻	डिफॉल्ट नेटवर्क सेटिंग्स को रीस्टोर करने के लिए 🖧 बटन को होल्ड डाउन करते समय प्रिंटर को चालू करें। जब नेटवर्क सेटिंग्स रीस्टोर हो जाएं तो प्रिंटर चालू हो जाता है और नेटवर्क स्थिति लाइट बारी-बारी से फ्लैश होती है।
⊘ + ⏻	नॉजल जांच पैटर्न प्रिंट करने के लिए ⊘ बटन को होल्ड डाउन करते समय प्रिंटर को चालू करें।

इंडिकेशन लाइटों को पढ़ना

▮ : पर ▯ : फ्लैशिंग

सामान्य स्थिति		
▮📶		प्रिंटर वायरलेस (Wi-Fi) नेटवर्क से कनेक्ट है।
▮📱		प्रिंटर Wi-Fi Direct (सरल AP) मोड में नेटवर्क से कनेक्ट है।
त्रुटि स्थिति		
▯📶 ▯📱		Wi-Fi कनेक्शन त्रुटि हुई। त्रुटि को दूर करने के लिए और फिर से प्रयास करने के लिए **Wi-Fi** बटन दबाएं।
▮💧		हो सकता है कि आरंभिक इंक चार्जिंग पूर्ण न हुई हो। आगे के पेज का “2 इंक चार्ज करना” सेक्शन देखें।
▮🗋		कोई पेपर लोड नहीं हैं या एक समय पर एक से अधिक शीट फीड की गई है। पेपर लोड करें और ⊘ बटन दबाएं।
▯🗋	धीरे धीरे फ्लैश होना (1.25 सेकंड के अंतराल पर)	पेपर जाम हो गया है। पेपर निकालें और ⊘ बटन दबाएं।
	तेज़ी से फ्लैश होना (0.5 सेकंड के अंतराल पर)	पेपर प्रिंटर के अंदर ही रहता है। पीछे के पेपर फीड स्लॉट में A4 आकार का पेपर लोड करें और फिर अंदर के पेपर को निकालने के लिए ⊘ बटन दबाएं। पोर्ट्रेट दिशा में पेपर को लोड करें।
▮💧 ▮🗋		प्रिंटर ठीक तरह से बंद नहीं हुआ है। ⊘ बटन दबाकर त्रुटि को दूर करने के बाद, कोई लंबित प्रिंट जॉब रद्द करें। हम नॉज़ल जांच करने की अनुशंसा करते हैं क्योंकि हो सकता है कि नॉजल सुख हो गया हो या जाम हो गया हो। प्रिंटर को बंद करने के लिए, सुनिश्चित करें कि आपने ⏻ बटन दबाया हो।
▯💧 ▯🗋	बारी बारी से फ्लैश होना	रखरखाव बॉक्स की सेवा अवधि समाप्त होने वाली है या हो गई है। रखरखाव बॉक्स को बदलने की आवश्यकता है। रखरखाव को बदलने के लिए, **उपयोगकर्ता गाइड** देखें।
	एक साथ फ्लैश होना	प्रिंटर कवर खुला है। प्रिंटर कवर को उसके क्लिक होने पर बंद करें।
		आउटपुट स्विच लीवर नीचे की ओर है। आउटपुट स्विच लीवर को उपर उठाएँ।
		आउटपुट स्विच लीवर को उपर उठाया गया है। पैपर कसैट कवर खोलें और फिर आउटपुट स्विच लीवर को नीचे करें।
▮📶 ▮📱 ▮💧 ▮🗋		प्रिंटर ने रिकवरी मोड चालू कर दिया है क्योंकि फर्मवेयर अपडेट विफल रहा। अधिक विवरणों के लिए, **उपयोगकर्ता गाइड** में “समस्या सुलझाना” से त्रुटि संकेतक तालिका देखें।
▯📶 ▯📱 ▯💧 ▯🗋 ▯⏻		कोई प्रिंटर त्रुटि हुई है। प्रिंटर कवर खोलें और प्रिंटर के अंदर का कोई भी पेपर निकालें। प्रिंटर को फिर से चालू या बंद करें। यदि पावर को बंद और फिर से चालू करने के बाद भी त्रुटि जारी रहती है तो Epson सहायता से संपर्क करें।

……

⏻	Принтерийг асааж, унтраана.
🖧	Аливаа сүлжээний асуудлын шалтгааныг тодорхойлохын тулд сүлжээний холболтын асуудлыг хэвлэнэ. Нэмэлт мэдээлэл авах бол, сүлжээний төлөвийн хуудсыг хэвлэхийн тулд энэ товчийг 5-с дээш секунд дарна.
Wi-Fi	Сүлжээний алдааг цэвэрлэх. WPS-н даралтат товчлуураар сүлжээний тохиргоог хийхийн тулд 5 болон түүнээс дээш секунд дарна.
⊘	Одоогийн ажиллагааг зогсооно. Энэ товчлуурыг 5 секундийн турш, ⏻ товч анивчиж хэвлэх толгойн цэвэрлэгээг эхлүүлэх хүртэл дарна уу.
Wi-Fi + ⊘	PIN код тохируулгыг (WPS) эхлүүлэхийн тулд **Wi-Fi** болон ⊘ товчийг зэрэг дарна уу.
Wi-Fi + 🖧	Wi-Fi Direct (Энгийн AP) тохируулгыг эхлүүлэхийн тулд **Wi-Fi** болон 🖧 товчийг зэрэг дарна уу.
🖧 + ⏻	Сүлжээний үндсэн тохиргоог сэргээхийн тулд 🖧 товчийг дарж принтерийг асаана. Сүлжээний тохиргоог сэргээх үед принтер асаж, сүлжээний төлөвийн гэрэл ээлжлэн асна.
⊘ + ⏻	Хошуу шалгах дүрсийг хэвлэхийн тулд ⊘ товчийг дарж принтерийг асаана.

Тодорхойлох гэрлийг унших

▮ : Асаах ▯ : Анивчих

Хэвийн төлөв		
▮📶		Принтер утасгүй (Wi-Fi) сүлжээнд холбогдсон байна.
▮📱		Принтер Wi-Fi Direct (Энгийн AP) горимын сүлжээнд холбогдсон байна.
Алдааны төлөв		
▯📶 ▯📱		Wi-Fi холболтын алдаа гарлаа. Алдааг арилгахын тулд **Wi-Fi** товчийг дарж дахин оролдоно.
▮💧		Эхний бэх цэнэглэлт дуусаагүй байж болно. Нүүр хуудасны “2 Бэх цэнэглэх” хэсгийг үзнэ үү.
▮🗋		Ямар ч цаас ачаалаагүй байна, эсвэл нэг удаад нэгээс олон цаасыг тэжээл дээр тавьж байна. Цаасыг ачаалж ⊘ товчийг дарна.
▯🗋	Удаан анивчих (1.25 секунтын интервалд)	Цаас бөглөрсөн байна. Цаасыг аваад ⊘ товчийг дарна.
	Хурдан анивчих (0.5 секунтын интервалд)	Цаас принтерийн дотор үлдэнэ. A4 хэмжээтэй цаасыг арын цаасны дайзны үүрэнд хийгээд дотор байгаа цаасыг авахын тулд ⊘ товчийг дар. Цаасыг босоо чигт ачаал.
▮💧 ▮🗋		Принтер зөв унтраагүй байна. ⊘ товчийг дарж алдааг зассаны дараа хүлээгдэж буй бүх хэвлэх ажлыг цуцлах. Хошуу хатсан эсвэл бөглөрсөн байж болзошгүй тул бид хошуу шалгалтыг хийхийг зөвлөж байна. Принтерийг унтраахын тулд ⏻ товчийг дараарай.
▯💧 ▯🗋	Ээлжлэн анивчих	Засвар үйлчилгээний хайрцгийн үйлчилгээний хугацаа дуусах дөхсөн эсвэл ойртсон байна. Засвар үйлчилгээний хайрцгийг солих хэрэгтэй. Засвар үйлчилгээний хайрцгийг солихын тулд **Хэрэглэгчийн Зааварчилгаа**-г үз.
	Нэгэн зэрэг анивчих	Принтерийн таг нээлттэй. Таг хийх дуу гарах хүртэл принтерийн тагийг хаа.
		Гаралтын сэлгэх хөшүүрэг буусан. Гаралтын сэлгэх хөшүүргийг өргө.
		Гаралтын сэлгэх хөшүүргийг өргөсөн. Цаасны кассетны тагийг нээгээд гаралтын сэлгүүрийн хөшүүргийг буулга.
▮📶 ▮📱 ▮💧 ▮🗋		Фирмварийн шинэчлэл амжилтгүй болсон тул принтер сэргээх горимд эхэллээ. Дэлгэрэнгүй мэдээллийг **Хэрэглэгчийн Заавар** дахь “Асуудлыг шийдвэрлэх” гэсэн алдаа тодорхойлогч хүснэгтээс үзнэ үү.
▯📶 ▯📱 ▯💧 ▯🗋 ▯⏻		Принтерийн алдаа гарсан байна. Принтерийн тагийг нээж, принтер доторх аливаа цаасыг авах хэрэгтэй. Тэжээлийг дахин унтрааж, асаана уу. Хэрэв тэжээлийг дахин унтрааж, асаасны дараа алдаа үргэлжилсээр байвал Epson тусламж үйлчилгээтэй холбоо барина уу.

Checking Ink Level and Refilling Ink / 檢查墨水存量和填充墨水 / इंक के स्तर और इंक रीफ़िलिंग की जांच करना / Бэхний түвшинг шалгах болон бэхийг дахин дүүргэх

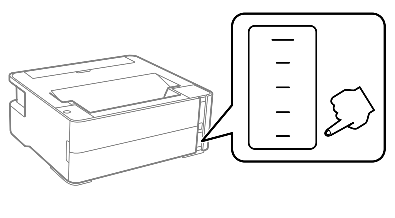

Check the ink level. If an ink level is below the lower line, refer to the step ❶ to ❼ of “2 Charging Ink” and refill the ink.

檢查墨水存量。如果墨水存量低於較低標線，請參閱「2 填充墨水」中的步驟 ❶ 至 ❼ 並填充墨水。

इंक के स्तर की जांच करें। यदी इंक का स्तर नीचे की लाइन से नीचे है तो “2 इंक चार्ज करना” के ❶ से ❼ चरणों को देखें और इंक को रिफ़ील करें।

Бэхний түвшинг шалгана. Хэрэв бэхний түвшин нь доод зураасноас доош байгаа бол “2 Бэх цэнэглэх” ❶-с ❼ хүртэлх алхмуудыг үзэж, бэхийг дахин дүүргэнэ үү.

> **!** To confirm the actual ink remaining, visually check the ink level of the product’s tank. Prolonged use of the product when the ink level is below the lower line on the tank could damage the product.
>
> 若要確認實際的墨水存量，請查看產品的大容量墨水槽中的墨水存量。若在墨水存量低於大容量墨水槽的最低標示線時繼續使用產品，可能導致產品損壞。
>
> यह पुष्टि करने के लिए कि वास्तव में कितनी इंक शेष है, सभी उत्पाद के टैंकों में इंक स्तर की देख कर जांच करें। इंक का स्तर टैंक पर निचली लाइन के नीचे होने पर उत्पाद का लंबे समय तक उपयोग करने से उत्पाद को नुकसान पहुंच सकता है।
>
> Бэхний бодит үлдэгдлийн шалгахын тулд бүтээгдэхүүний саван доторх бэхний түвшинг нүдээр шалгана.
> Бэхний түвшин савны доод шугамнаас доор орсон үед бүтээгдэхүүнийг тасралтгүй хэрэглэх нь бүтээгдэхүүнд эвдрэл гэмтэл учруулна.

Ink Bottle Codes / 墨水瓶編碼 / इंक बोतल कोड / Бэхний савны кодууд

For Europe / 對於歐洲 / यूरोप के लिए / Европын улсуудад зориулав

ET-M1180 Series	111
M1180 Series	110[*1]/110S[*2]

For Australia and New Zealand

532

For Asia / 對於亞洲 / एशिया के लिए / Азийн улсуудад зориулав

005[*1]/005S[*2]

[*1] High capacity / [*2] Standard capacity

[*1] 高性能 / [*2] 標準性能

[*1] उच्च क्षमता / [*2] मानक क्षमता

[*1] Өндөр хүчин чадалтай / [*2] Стандарт хүчин чадал

> **!** Use of genuine Epson ink other than the specified ink could cause damage that is not covered by Epson’s warranties.
>
> 若使用非本手冊所述的 Epson 原廠墨水，而導致損壞，Epson 將不提供免費的保固服務。
>
> वास्तविक Epson इंक की जगह अन्य इंक का इस्तेमाल करने से नुकसान हो सकता है जो Epson की वारंटी के तहत कवर नहीं होगा।
>
> Epson-н жинхэнэ бэхнээс өөр бэх ашиглавал эвдрэл гэмтэл учруулах бөгөөд үүнийг Epson-н баталгаанд хамрахгүй.

Clearing Paper Jam / 清除夾紙 / पेपर जाम हटाना / Цаас гацалтыг арилгах

Front / 前側 / आगे / Урд

❶

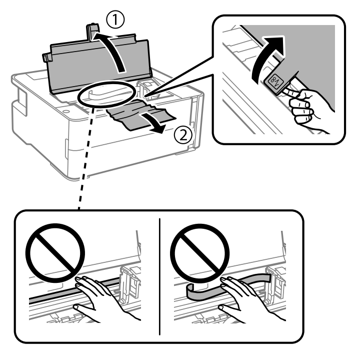

❷

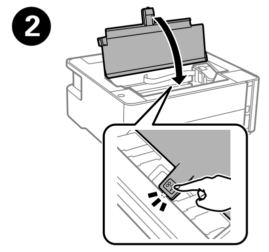

Back / 背側 / पीछे / Ард

❶

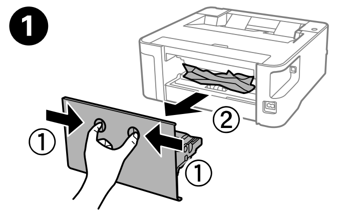

❷

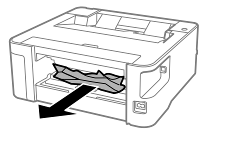

❸

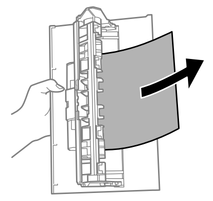

❹

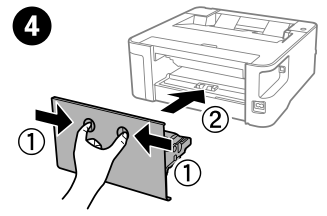

Transporting / 搬運 / किसी दूसरी जगह ले जाना / Тээвэрлэх

❶

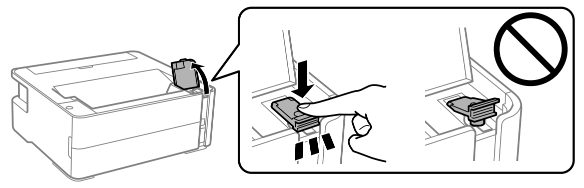

❷

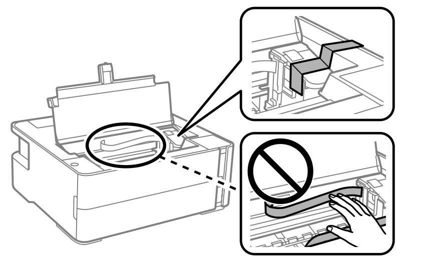

❸

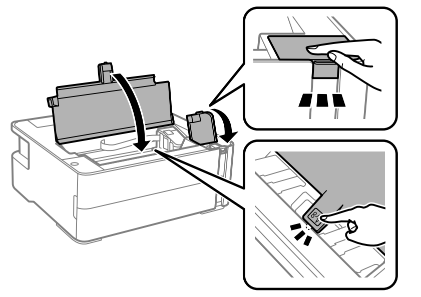

❹

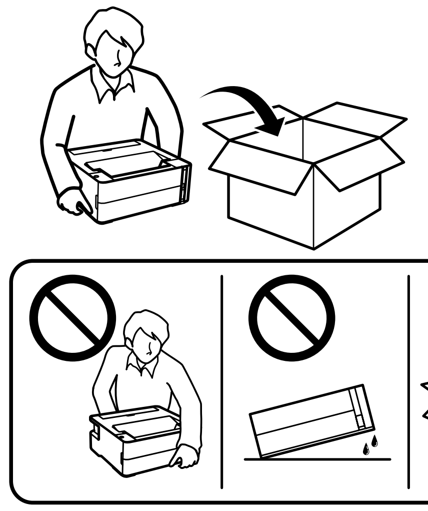

> **!**
> - ☐ Be sure to keep the ink bottle upright when tightening the cap. Place the printer and the bottle in a plastic bag separately and keep the printer level as you store and transport it. Otherwise ink may leak.
> - ☐ After you move it, remove the tape securing the print head. If you notice a decline in print quality, run a cleaning cycle or align the print head.
>
> ……
>
> - ☐ 擰緊瓶蓋時請務必保持墨水瓶向上直立。將印表機和墨水瓶分別放入單獨塑料袋中，存放和搬運印表機時保持印表機處於水平狀態。否則墨水可能洩漏。
> - ☐ 搬至地點後，請撕下固定印字頭的膠帶。若您發現列印品質降低，請清潔或校正印字頭。
>
> ……
>
> - ☐ सुनिश्चित करें कि कैप को टाइट करते समय इंक बोतल सीधी रखी हो। प्रिंटर के संग्रहण और परिवहन करते समय प्रिंटर और बोतल को प्लासटिक बैग में अलग से रखें और प्रिंटर को लेवल में रखें। अन्यथा इंक लीक हो सकती है।
> - ☐ इसे स्थानांतरित करने के बाद, प्रिंट हेड को सुरक्षित रखने वाला टेप निकाल दें। यदि आपको प्रिंट की गुणवत्ता में कोई कमी दिखाई देती है, तो क्लिनिंग साइकल चलाएँ या प्रिंट हेड को संरेखित करें।
>
> ……
>
> - ☐ Тагийг чангалж байх үедээ бэхний бортогыг босоо байлгаарай. Принтер болон бортогыг гялгар уутанд тусад нь байлгаж, принтерийг хадгалах болон тээвэрлэх үедээ принтерийн түвшинг хэвээр хадгалах. Эс тэгвээс, бэх асгарч болно.
> - ☐ Зөөвөрлөсний дараа хэвлэх толгойг тагласан туузыг авна. Хэрвээ хэвлэлтийн чанар муудаж байгааг анзаарвал цэвэрлэгээний циклийг ажиллуулж, хэвлэх толгойг тэгшитгээрэй.

Important Safety Instructions / 重要安全說明 / महत्वपूर्ण सुरक्षा निर्देश / Чухал аюулгүй ажиллагааны зааврууд

- ☐ Use only the power cord that comes with the printer. Use of another cord may cause fire or shock. Do not use the cord with any other equipment.
- ☐ Be sure your AC power cord meets the relevant local safety standard.
- ☐ Except as specifically explained in your documentation, do not attempt to service the printer yourself.
- ☐ Do not let the power cord become damaged or frayed.
- ☐ Place the printer near a wall outlet where the power cord can be easily unplugged.
- ☐ Do not place or store the product outdoors, near excessive dirt or dust, water, heat sources, or in locations subject to shocks, vibrations, high temperature or humidity.
- ☐ Take care not to spill liquid on the product and not to handle the product with wet hands.
- ☐ Keep ink bottles and the ink tank unit out of the reach of children and do not drink the ink.
- ☐ Do not shake an ink bottle too vigorously or subject it to strong impacts as this can cause ink to leak.
- ☐ Be sure to keep the ink bottles upright and do not subject them to impacts or temperature changes.
- ☐ If ink gets on your skin, wash the area thoroughly with soap and water. If ink gets into your eyes, flush them immediately with water. If discomfort or vision problems continue after a thorough flushing, see a doctor immediately. If ink gets into your mouth, see a doctor right away.
- ☐ Keep this product at least 22 cm away from cardiac pacemakers. Radio waves from this product may adversely affect the operation of cardiac pacemakers.

……

- ☐ 僅適用印表機隨附的電源線。使用其他電源線可能導致火災或電擊。請勿使用任一其他設備的電源線。
- ☐ 請確保所用的 AC 電源線符合相關當地安全標準。
- ☐ 除非您的文檔內特別說明，否則請勿嘗試自行維修印表機。
- ☐ 請勿使電源線受損或磨損。
- ☐ 將印表機靠近可輕鬆拔下電源線的牆壁插座放置。
- ☐ 請勿放置或儲存本產品於戶外、靠近過多髒污或灰塵、水、熱源或會受到震動、擺動、高溫或潮濕的位置。
- ☐ 請注意勿將遺體灑濺到本產品上，也勿用濕手操作本產品。
- ☐ 將墨水瓶和墨水槽單元置於兒童接觸不到的位置，切勿飲用墨水。
- ☐ 請勿劇烈晃動墨水瓶或使其遭受強烈碰撞，以免導致墨水洩漏。
- ☐ 請務必保持墨水瓶向上直立，且勿使它們遭受碰撞或溫度變化。
- ☐ 如果墨水灑到皮膚上，請用肥皂和水充分清洗相關部位。如果墨水濺入眼睛，請立刻用水沖洗眼睛。如果在徹底沖洗後依然感到不適或視覺問題，請立刻就醫。如果墨水濺入嘴部，請立刻就醫。
- ☐ 請保持本產品距離心臟起搏器至少 22 公分。本產品的無線電波可能對心臟起搏器的運作造成不良影響。

……

- ☐ प्रिंटर के साथ आने वाली पावर कॉर्ड का ही उपयोग करें। दूसरी कॉर्ड का उपयोग करने से आग लग सकती है या शॉक लग सकता है। कॉर्ड का उपयोग दूसरे उपकरणों के साथ न करें।
- ☐ सुनिश्चित करें कि आपकी AC पावर कॉर्ड प्रासंगिक स्थानीय सुरक्षा मानकों के अनुसार हो।
- ☐ आपके दस्तावेज़ीकरण में निर्दिष्ट रूप से बताएं अनुसार छोड़कर, खुद से प्रिंटर को सर्विस देने का प्रयास न करें।
- ☐ पावर कॉर्ड को क्षतिग्रस्त या घिसने न दें।
- ☐ किसी वॉल आउटलेट के पास प्रिंटर रखें जहां पावर कॉर्ड को आसानी से प्लग से निकाला जा सकें।
- ☐ उत्पाद को घर के बाहर, अधिक धूल भरी जगह के पास या धूल में, पानी के पास, उष्मा स्रोतों, या शॉक, कंपन, उच्च तापमान या आद्रता वाली जगहों पर न रखें।
- ☐ उत्पाद पर कोई तरल पदार्थ न गिरने दें और उत्पाद को गीले हाथों से न छुएं।
- ☐ इंक बोतल और इंक टैक यूनिट को बच्चों की पहुंच से दूर रखें और उसे न पिएं।
- ☐ बहुत जोर से इंक की बोतल को न हिलाएं या उस पर मजबूती से जोर न डालें इससे इंक लीक हो सकती है।
- ☐ सुनिश्चित करें कि इंक बोतल सीधी हो और उसे प्रभावों या तापमान बदलावों से प्रभावित न होने दें।
- ☐ यदि इंक आपकी त्वचा पर गिर जाती है तो उसे साबुन और पानी से धो लें। यदि इंक आपकी आखों में चली जाती है तो उसे तुंरत पानी से धो डालें। यदि अच्छे से आंख धोने के बाद भी आपको असुविधा होती है या दृश्यता में समस्या जारी रहती है तो तुंरत डॉक्टर के पास जाएं। यदि इंक आपके मुंह में चली जाती है तो तुंरत डॉक्टर के पास जाएं।
- ☐ कार्डिक पेसमेकर्स से इस उत्पाद को कम से कम 22 सेमी दूर रखें। इस उत्पाद से निकलने वाली रेडियों तरंगें कार्डिक पेसमेकर्स के ऑपरेशन को बुरी तरह से प्रभावित कर सकती है।

……

- ☐ Зөвхөн принтертэй цуг ирдэг тэжээлийн залгуурыг ашиглах. Өөр залгуур ашиглах нь гал гарах эсвэл цахилгаанд цохиулахад хүргэж болно. Залгуурыг бусад хэрэгсэлд бүү ашигла.
- ☐ Хувьсах гүйдлийн тэжээлийн залгуур нь дотоодын холбогдох аюулгүй ажиллагааны стандартад нийцэж байгаа эсэхийг шалгана уу.
- ☐ Таны бичиг баримтад тусгайлан тайлбарласнаас бусад тохиолдолд принтерийг өөрөө засахыг оролдох хэрэггүй.
- ☐ Тэжээлийн залгуурыг гэмтээж, элээж болохгүй.
- ☐ Принтерийг хананы залгуурт ойр, тэжээлийн залгуурыг хялбар салгаж болохоор зайд байрлуулна уу.
- ☐ Бүтээгдэхүүнийг хэт их шороо эсвэл тоостой, ус, дулааны эх үүсгүүр, эсвэл цахилгаан, чичиргээ, өндөр температур, чийгшилд өртөх газарт ойр байрлуулж, хадгалж болохгүй.
- ☐ Бүтээгдэхүүн дээр шингэн асгахгүй байхыг анхаарч, бүтээгдэхүүнд нойтон гартай харьцахгүй байх.
- ☐ Бэхний бортого, бэхний савыг бага насны хүүхдээс хол байлгаж, бэхийг ууж үл болно.
- ☐ Бэхний бортогыг хүчтэй сэгсэрч эсвэл бэхийг асгарахад хүргэж болзошгүй тул хүчтэй нөлөөлөлд өртүүлж болохгүй.
- ☐ Бэхний бортогыг босоо байрлуулж, нөлөөлөл, температурын өөрчлөлтөд өртүүлэхгүй байх хэрэгтэй.
- ☐ Хэрэв таны арьсанд бэх хүртэл, тухайн хэсгийг ус болон савангаар сайтар угаана. Хэрэв таны нүдэнд бэх орвол нэн даруй усаар угаах хэрэгтэй. Хэрэв угаасны дараа, зовиуртай эсвэл харахад бэрхшээлтэй хэвээр байвал, шууд эмчид хандана уу. Хэрэв таны ам руу бэх орсон бол, шууд эмчид хандана уу.
- ☐ Энэхүү бүтээгдэхүүнийг зүрхний аппаратаас дор хаяж 22 см зайтай байлгана уу. Энэ бүтээгдэхүүний радио долгион нь зүрхний аппаратын үйл ажиллагаанд сөргөөр нөлөөлж болзошгүй.

This guide includes basic information about your product and troubleshooting tips. See the *User’s Guide* (digital manual) for more details. You can obtain the latest versions of guides from the following website.

本指南包含有關本產品和故障排除小貼士的基本資訊。若需更多詳細資訊，請參考**進階使用說明** （數位手冊）。您可從以下網站獲取最新版指南：

इस मार्गदर्शिका में आपके उत्पाद और समस्या निवारण युक्तियों के बारे में मूल जानकारी शामिल होती है। अधिक विवरणों के लिए **उपयोगकर्ता गाइड** (डिजिटल मैन्युअल) देखें। आप इस वेबसाइट से मार्गदर्शिका का नवीनतम संस्करण प्राप्त कर सकते हैं।

Энэ гарын авлага нь таны бүтээгдэхүүний тухай үндсэн мэдээлэл болон алдааг олж засварлах зөвлөмжүүд агуулдаг. Дэлгэрэнгүй мэдээллийг **Хэрэглэгчийн Заавар** (дижитал гарын авлага)-аас үзнэ үү. Та дараах вебсайтаас гарыг авлагын хамгийн сүүлийн хувилбаруудыг авах боломжтой.

For outside Europe / 對於歐洲以外 /
यूरोप के बाहर के लिए / Европын гаднах улсуудад зориулав

http://support.epson.net/

For Europe / 對於歐洲 /
यूरोप के लिए / Европын улсуудад зориулав

http://www.epson.eu/Support

Maschinenlärminformations-Verordnung 3. GPSGV: Der höchste Schalldruckpegel beträgt 70 dB(A) oder weniger gemäss EN ISO 7779.

Das Gerät ist nicht für die Benutzung im unmittelbaren Gesichtsfeld am Bildschirmarbeitsplatz vorgesehen. Um störende Reflexionen am Bildschirmarbeitsplatz zu vermeiden, darf dieses Produkt nicht im unmittelbaren Gesichtsfeld platziert werden.

Обладнання відповідає вимогам Технічного регламенту обмеження використання деяких небезпечних речовин в електричному та електронному обладнанні.

Для пользователей из России срок службы: 3 года.

AEEE Yönetmeliğine Uygundur.

Ürünün Sanayi ve Ticaret Bakanlığınca tespit ve ilan edilen kullanma ömrü 5 yıldır.

Tüketicilerin şikayet ve itirazları konusundaki başvuruları tüketici mahkemelerine ve tüketici hakem heyetlerine yapılabilir.

Üretici: SEIKO EPSON CORPORATION
Adres: 3-5, Owa 3-chome, Suwa-shi, Nagano-ken 392-8502 Japan
Tel: 81-266-52-3131
Web: http://www.epson.com/

The contents of this manual and the specifications of this product are subject to change without notice.